SPECIFICATION APPLIED

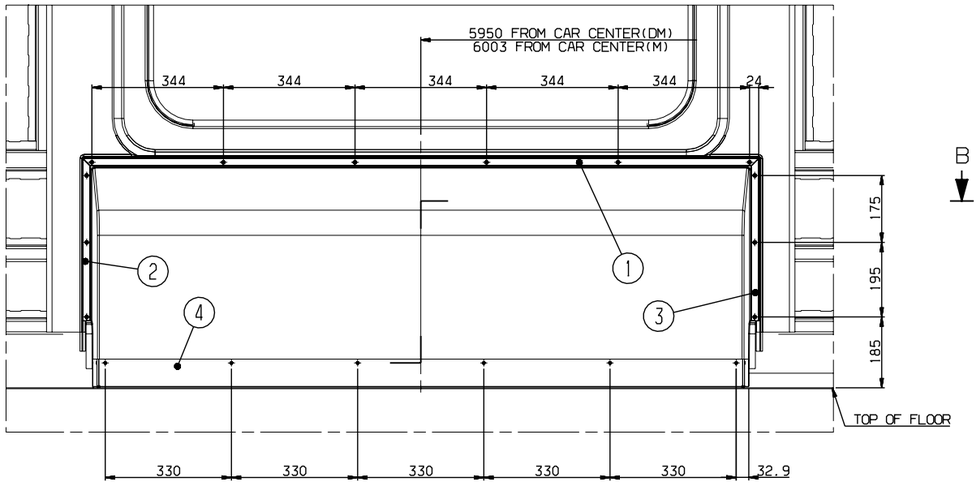

VIEW A-A

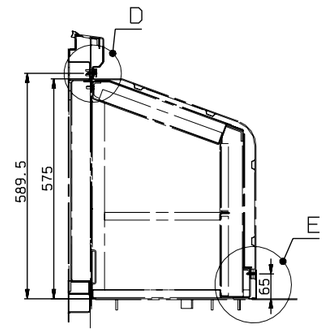

SECTION C-C

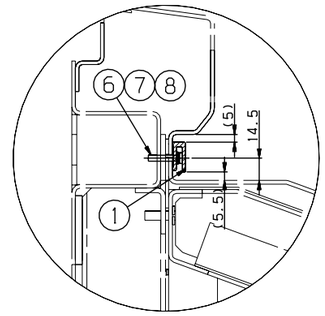

DETAIL D
SCALE=1/2

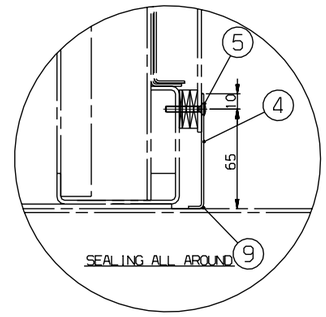

DETAIL E
SCALE=1/2

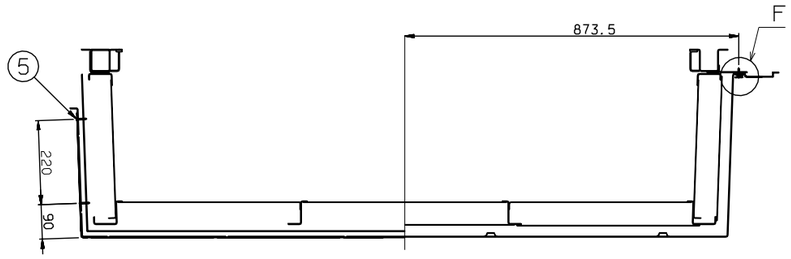

SECTION B-B

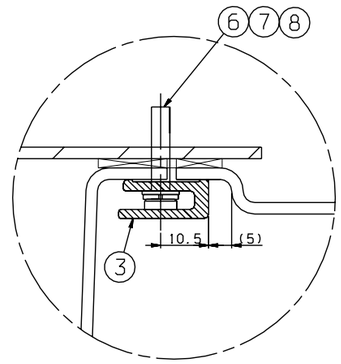

DETAIL F
SCALE=1/1.5

NOTE

1. ITEM #5,6 SHALL BE APPLIED WITH ITEM #10(LOCTITE)

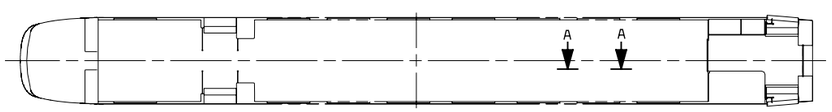

KEY PLAN
DM CAR

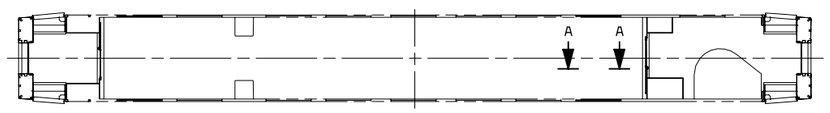

KEY PLAN
M CAR

일반공차 GENERAL TOLERANCE			
주조 CASTING	~ 40	2	4
	~ 30	2	3
	~ 10	1	1.5
용접 WELDING	< 3	0.5	1
	~ 3150	-	7
치수 구분 01 H	~ 1600	4	5
	~ 800	3	4
	~ 400	2	3
	~ 200	1.5	2
	~ 100	1	1.5
등급 GRADE		A	B
주강, 주조품 CASTING (±)			
~ 20M	8	12	24
~ 15M	7	12	21
~ 12M	6	10	18
~ 8M	5	8	14
~ 4M	4	6	11
~ 2M	3	4	8
~ 1M	2	3	6
~ 315	1	2	4
~ 120	1	2	3
~ 30	1	1	1
등급 GRADE		A	B	C
용접 구조물 WELDING (±)				
~ 20M	-	6.0	8.0
~ 15M	-	5.0	7.0
~ 12M	-	4.0	6.0
~ 8M	-	3.0	5.0
~ 4M	0.8	2.0	4.0
~ 2M	0.5	1.2	3.0
~ 1M	0.3	0.8	2.0
~ 315	0.2	0.5	1.2
~ 120	0.15	0.3	0.8
~ 30	0.1	0.2	0.5
3~6	0.05	0.1	0.2
등급 GRADE		A	B	C
기계 가공품 MACHINING (±)				
구조시방서 일반공차표 GENERAL TOLERANCE				

NO.	부품 번호 PART NO.	품 명 DESCRIPTION	재 질 MATERIAL	수량 Q'TY	중량 W.T	비 고 REMARKS
10	CP920138-400	ADHESIVE.LOCTITE 243	ASSY	1		LOCTITE 243
9	CP910003-445	SEALENT	POLYURETHANE	1		SIKA FLEX 221.GRAY
8	RS60809-007	WASHER,PLAIN	SUS304	12		M4
7	RS60801-004	WASHER,SPRING,LOCK	SUS304	12		M4
6	RS60104-112S	BOLT,HEX,SOCKET	SUS304	12		M4X20
5	RS60609-101S	SCREW,O.H	SUS304	10		M4X25
4	RFP56202EJ0	MOLDING, TYPE B	ASSY	1		
3	RFP56201EJ0-402	MOLDING, TYPE A	ASSY	1		
2	RFP56201EJ0-401	MOLDING, TYPE A	ASSY	1		
1	RFP56201EJ0-400	MOLDING, TYPE A	ASSY	1		

승인 APP	JungYul Lee 2014.11.28	재질 MAT'L	ASSY	명 칭 TITLE	MOLDING,FITTING ENGINE SPACE
검도 CHK	KeongBong Park 2014.11.28	중량 G.W			
설계 DGN	HeonUk Lee 2014.11.28	일부공치 MC / WD / CT	B / B / B	도면 번호 DRG. NO	RFP56101EJ0
제도 DRG		SIZE	A1	SCALE	1/8
				MS	
				Ver.	00
				Rev.	--
				※ SHEET	1 of 1

RSD1402 | RFP- | 난-PRJT | 참라번호 CATIA

기호 MARK	일자 DATE	변경 내역 DETAIL OF REVISION(E.C ZONE)	설변번호 E.C NO.	설계 DGN	검도 CHK	승인 APP

참고번호 REF. NO.

HYUNDAI Rotem 현대로템주식회사

본 도면은 당사 재산권에 의하여 무단복사/배포 금지됨. PROPERTY OF ISSUING ENTITY. CANNOT BE DISTRIBUTED OR REPRODUCED WITHOUT AUTHORIZATION.